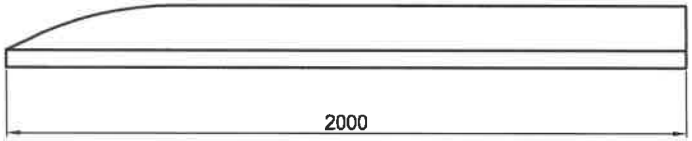

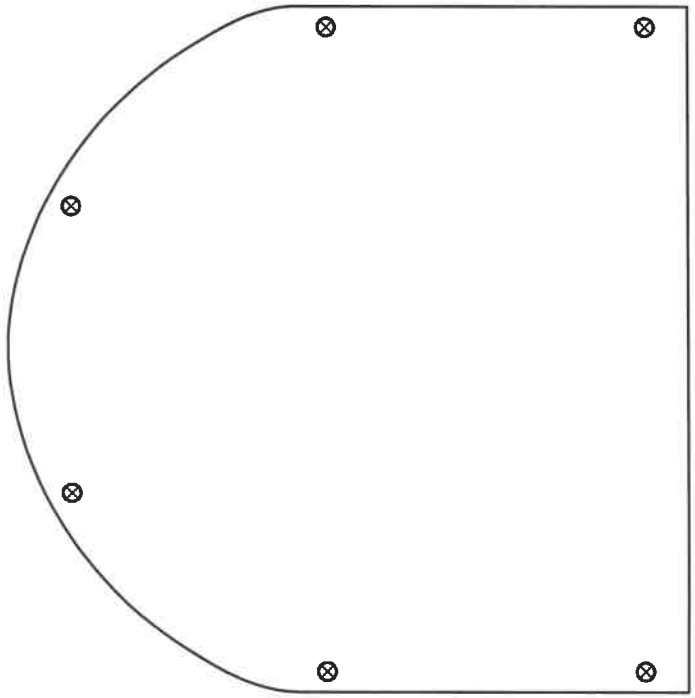

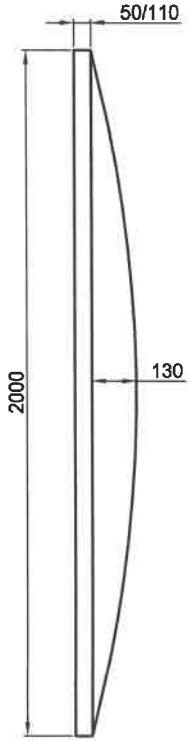

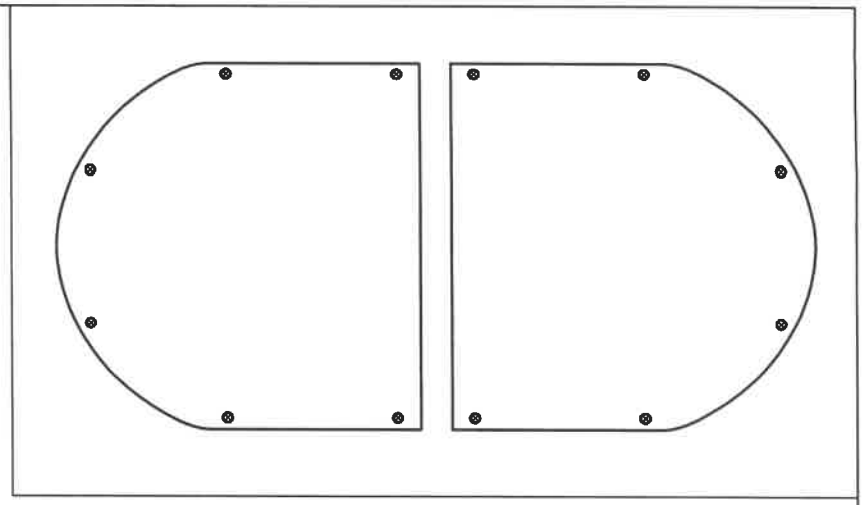

BEMÆRK: 1 SÆT. Á 2 MODULER

31160/50mm = VÆGT 2200 KG
31162/110mm = VÆGT 2800 KG

Pos.	Item	Material	Pcs.	Itemno. / Drawingno.	Weight

DAV NORDIC A/S
Tietgensvej 12
8600 Silkeborg
Tlf.: +45 8682 2900
info@davnordic.dk
www.davnordic.dk

Rev.	Date	Name	Appr.	Description

Date 200625
Drawn by: GJO
Approved: LSS

Titel:
BETON TRAFIKSIKRING
KRYDSNINGS MODUL 90°
PASSAGE 2,0m x 2,0m
Grå 50mm/110mm

Drawing/Case no.: 31160-31162

Rev.

Scale 1:16

Ref. No.:

Surface: -

Format A3 AutoCAD

Not to be handed over to, copied or used for 3-dimensional reproduktion by third party.